Bohrbild (Vorschlag f¿r Lº tfixierung) Ⓓ
drill pattern (Proposal for solder fixation)

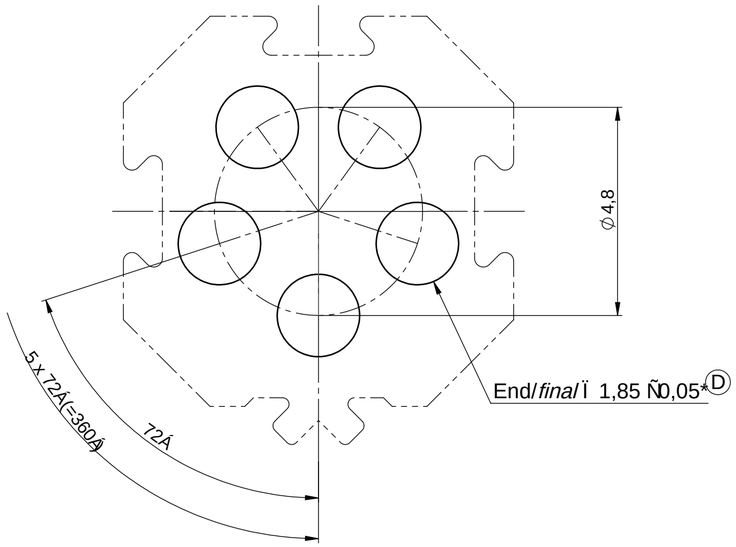

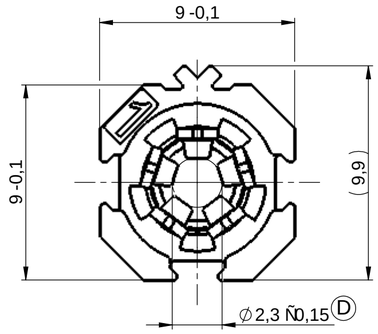

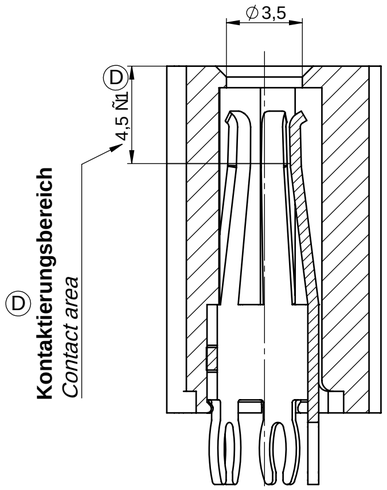

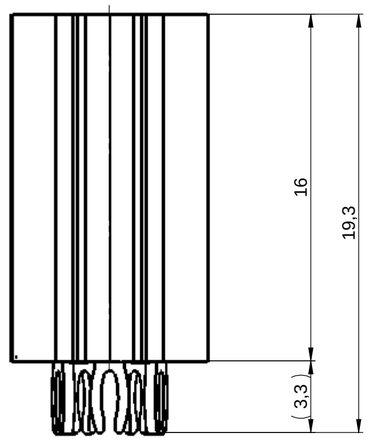

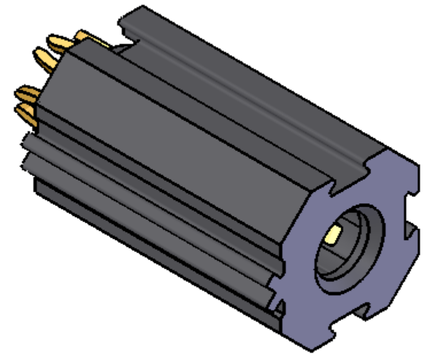

Bohrbild (Einpresstechnik) Ⓓ
drill pattern (press fit)

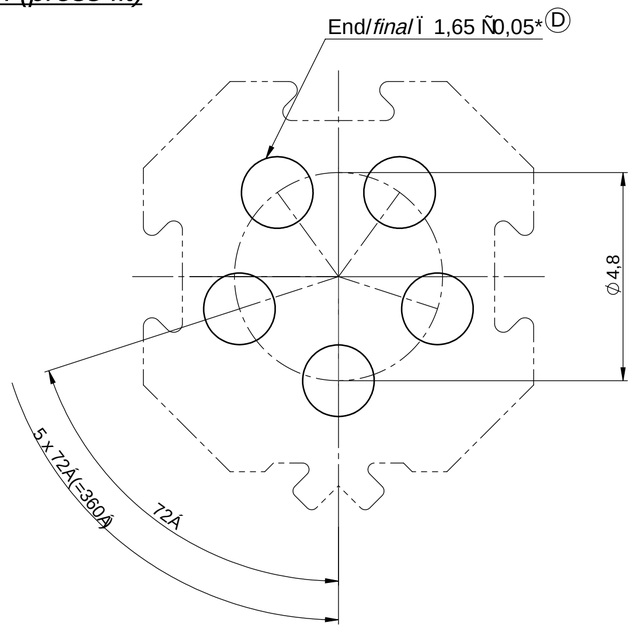

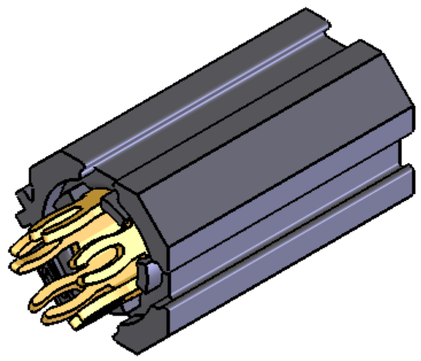

***Enddurchmesser metallisiert mit min. Cu 25Õm (partielle Unterschreitung nicht zulª ssig)** Ⓓ
F¿r Leiterplattendicke: >1,50mm
G¿ltig f¿r alle Oberflª chen

**Final diameter metallizes with min. Cu 25Õm (partial lower deviation is not allowed)* Ⓓ
For printed circuit board thickness: >1.50mm
Valid for all surfaces

Ausf¿hrung: EINPRESSTECHNIK — *Design: PRESS FIT*
Oberflª che Kontakt: min. 4Õm Ag ¿ber 1 - 3Õm Ni — *Surface Contact: min. 4Õm Ag above 1-3Õm Ni*
Fehlstellen bedingt durch die Galvanik zulª ssig! — *Blemishes due to electroplating process permitted!*
Gewicht: 1,5g — *Weight: 1.5g*
Technische nderungen vorbehalten! — *Subject to change without notice!*
Unterliegt NICHT dem nderungsdienst! — *Is NOT subject to change service!*

Index / *index*	nderung / *modification*	Datum / *date*	Name / *name*
D	Kontaktierungsbereich hinzugef¿gt	17.02.17	Haug
D	Legende angepasst	18.02.16	Haug
D	Kontaktkorb getauscht	19.05.15	Haug
C	Bohrdurchmesser gªndert	05.12.14	Bau
B	Kontakt komplett versilbert	21.03.14	Bau
A	Neu	13.03.14	Bau

W¦RTH ELEKTRONIK ICS

Werkstoff / *material:* **Kontakt: CuSn6 180HV**
Gehªuse: 70% PA66/6-FR
30% PA66-GF30

	Datum / *date*	Name / *name*
Bearb. / *drawer*	19.03.14	T. Bauer
Gepr. / *auth.*	¿ ¦¿	Walter Geck 2017.02.20 15:03:52 +01'00'
gªn. / *mod.*	17.02.17	W. Geck

Kunden- oder Lieferantennummer / *Customer- or supplier part number:*

Teilenummer / *Supplier part number:* **S98050**

MaÇstab / *scale:* **5 : 1**
Ursprungszg. / *drawing derivation:* **96455**
FreimaÇtoleranz / *tolerance:* **DIN ISO 2768 - mH**

Benennung / *denomination:*

Basket-Steckverbinder Ï 3

Zeichnungsnummer / *drawing number:* **ICS-98050**
Blatt / *page:* **1**
von / *of:* **1**

VERTRAULICH! ALLE RECHTE VORBEHALTEN. Weitergabe oder Vervielfªltigung ohne vorherige schriftliche Zustimmung verboten. / *Confidential! All rigths reserve. Passing on or duplication without previous written agreement forbade.*

MaÇangaben in Millimeter / *Dimensions in millimeters*